TOHO CCTV SECURITY

unv® ネットワークカメラシリーズ

2M ネットワークカメラ(BOX型)

3年保証

IPC542SE-HDK-IO

本体希望小売価格：オープン

PRIME

バックパネル

※レンズ、ブラケット別売

200万画素 ボックス型カメラ

2M Pixcel / H.265 / 120dB WDR / 1ch 音声入力 / 1ch 音声出力 / ローカルストレージ / アラーム I/O

Ultra 265
独自の圧縮技術でH.264と比較し最大75%データ量を削減します。

最低被写体照度 カラー 0.0005Lux

ロングレンジPoE
配線距離最大250m ※UNV NVR PoEポート接続時

120dB WDR

ONVIF

ビデオ出力(CVBS)

電源 DC12V/AC24V/PoE

動作温度範囲 −20℃～50℃

外形寸法図

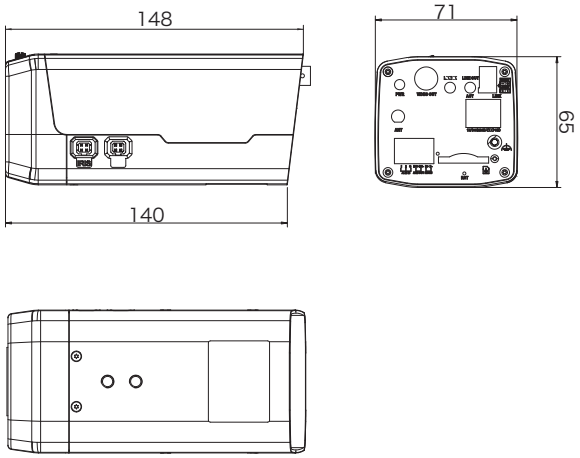

(mm)

※製品の仕様及び外観は予告なく変更となる場合があります。

製品仕様

品番	IPC542SE-HDK-IO	サブストリーム	1280×720
イメージセンサー	1/2.8インチ プログレッシブスキャンCMOS	サードストリーム	720×576
解像度	1920(H)×1080(V)	ネットワーク	RJ-45 10/100Base
最低被写体照度	カラー 0.0005Lux 白黒 0.0001Lux	互換性	ONVIF (Profile S, Profile G, Profile T), API,SDK
シャッタースピード	自動、手動(1 ～ 1/100,000)	プロトコル	IPv4, IGMP, ICMP, ARP, TCP, UDP, DHCP, PPPoE, RTP, RTSP, RTCP, DNS, DDNS, NTP, FTP, UPnP, HTTP, HTTPS, SMTP, 802.1x, SNMP, SSL, TLS
ホワイトバランス	自動、手動		
デイナイト	IRカットフィルタ方式	アラームI/O	2ch / 1ch
ワイドダイナミックレンジ	128dB	シリアル	RS-485
赤外線 / 照射距離	—	音声入力	1ch
マウント	C / CS	音声出力	1ch
アイリス	DCアイリス、Pアイリス	電源端子	端子台(DC12V/AC24V)、PoE(RJ-45)
焦点距離	—	ローカルストレージ	MicroSD 最大256GB
画角(水平)	—	ビデオ出力	1ch(CVBS/BNC)
画像圧縮方式	Ultra265 / H.265 / H.264 / MJPEG	スマート	クロスライン検知、エリア侵入検知、エリア侵出検知
フレームレート	60fps(1920×1080)	保護等級	—
映像設定	HLC、BLC、プライバシーマスク、モーション検知、デフォグ、映像反転、2D/3D-DNR	動作温度、湿度	-20℃～ 50℃、10% ～ 95%(結露無きこと)
		電源	DC12V±25% / AC24V±25% / PoE(IEEE 802.3af)
音声圧縮	G.711	消費電力	6W
集音マイク	—	外形寸法 / 質量	71(W)×65(H)×148(D)mm ※突起物は除く / 380g
メインストリーム	1920×1080	付属品	専用レンチ

オプション(別売品)

メガピクセルバリフォーカルレンズ(3M)

LENS-YM0312D-3M-NB
UNV社製
本体希望小売価格
オープン
焦点距離　3.0-12mm
水平画角　96.5°～31.3°
絞り範囲　F1.4

TAV2812DCIR-MP
SPACE社製
本体希望小売価格
¥45,000-
焦点距離　2.8-12mm
水平画角　97.9°-25.0°
絞り範囲　F1.4=F360
フォーカス　0.3m~ ∞

TAV850DCIR-MP
SPACE社製
本体希望小売価格
¥96,000-
焦点距離　8.0-50mm
水平画角　38.7°～6.4°
絞り範囲　F1.6
フォーカス　0.3m~ ∞

カメラハウジング

FH-5100S
本体希望小売価格
¥26,000-
材質　アルミニウム
色　アイボリー
寸法　144(W)x100(H)x368.5(D)mm
質量　約1.5kg
適合ブラケット　KBR060

ブラケット

TB-107
本体希望小売価格
¥3,800-
外形寸法　φ120x130(H)mm
質量　約265g

TB-109
本体希望小売価格
¥7,000-
外形寸法　φ120x310~470(H)mm
質量　約395g

TB-110
本体希望小売価格
¥10,000-
外形寸法　φ120x625~1020(H)mm
質量　約620g

製品・その他に関するお問合せ

お問い合わせ　**TEL 03-5816-4678**
AM9:00～12:00 PM1:00～6:00 (平日)

http://www.toho-giken.com
東邦技研　検索

お求めは信用のある当店で

株式会社東邦技研
東京本社　〒110-0016 東京都台東区台東2-30-10 台東オリエントビル5F
TEL 03-5816-4678　FAX 03-5816-4540
大阪支店　〒532-0012 大阪府大阪市淀川区木川東3-1-31 大桜ビル3F
TEL 06-6770-9820　FAX 06-6770-9821