TOHO

ハンディー型体表面温度計測カメラ

DS-2TP31B-3AUF

離れた位置から体表面温度を測定
手軽に扱えるハンディ型サーモグラフィ

計測時は
トリガーを
引くだけ！

カンタン操作で
迷わない！

発熱候補者を１秒で検知

非接触で測定（約1m）

設定値を超えると警告
※音は出ません。

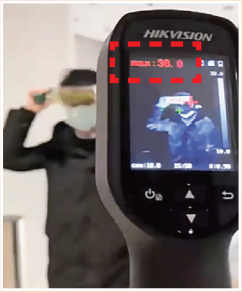

非接触で素早い温度計測

人の体表面温度を非接触で測定することができます。映像の中から体表面温度が高い（設定温度より高い）人物だけを特定することができます。

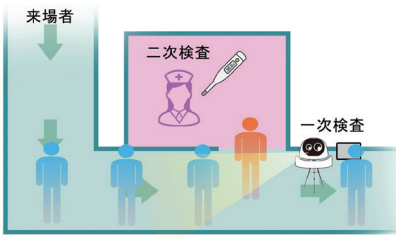

一次検査を手早く実施

多数の人物の往来がある場所でもスピーディに検査を実施。一次検査を非接触で行うことで、接触リスクを低減させスムーズに二次検査に移行することができます。

最長8時間のバッテリー駆動

リチウムイオンバッテリー内蔵で、最長で8時間連続稼働が可能です。施設等で頻繁に持ち運ぶ場合に最適です。

スナップショット機能

SDカードをセットすれば、撮影している映像を静止画で保存することができます。（8GB付属、最大128GBまで対応）

三脚を使った設置も可能

市販の三脚に固定が可能です。角度や方向を固定して入口等に設置して運用することも可能です。（計測時は手動でトリガーボタンを押す必要があります。）

システムイメージ

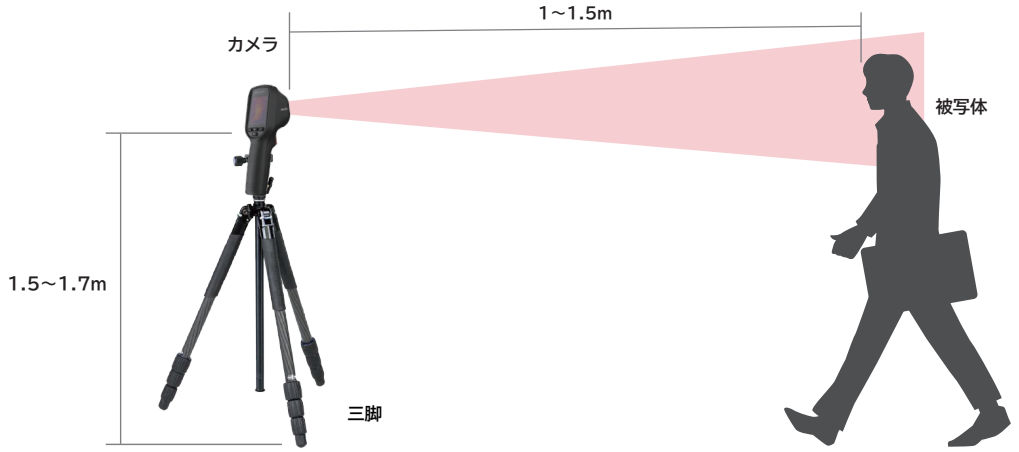

主な仕様

サーマルモジュール

型式	DS-2TP31B-3AUF
イメージセンサー	非冷却焦点面アレイ
解像度	160 x 120（出力時解像度 320 x 240）
表示色彩	4種類
ピクセルインターバル	17 μm
応答波長	8 μm to 14 μm
NETD	Less than 40 mK (25°C), F# = 1.0
焦点距離	3.1 mm
IFOV	5.48 mrad
画角	水平:50°　垂直:37.2°
最小焦点距離	≧150mm
アパーチャ	F1.1

スマート機能

温度測定	最大温度、最小温度、中間温度
測定温度範囲	+30℃ ～ +45℃
温度測定誤差	±0.5℃ 以内 ※1

その他

レーザーライト	計測ターゲット用
キャプチャ	サーマル画像
動画	非対応
言語	英語
SDカード	microSDカードスロット（最大128GB）
インターフェース	マイクロUSB
動作温度	-10℃ ～ +50℃
保護等級	IP54
落下テスト	2m
バッテリー	充電リチウムバッテリー（最長8時間連続稼働対応）
電源/消費電力	DC3.7V / 1.2W
寸法/質量	196x117x59mm / 約350g
付属品	電源ケーブル、USBケーブル、メモリーカード(8GB) ユーザーズマニュアル、CD、ストラップ

外形寸法図

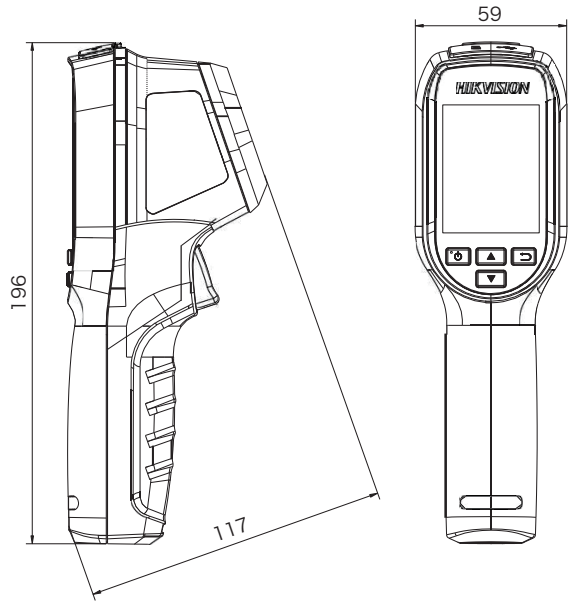

(mm)

※　医療機器ではありません
※　精密検査は体温計をご利用ください。
※　三脚は積載重量2kg以上の製品を推奨
※1 設置環境により精度が異なります。
※　製品の仕様及び外観は予告なく変更となる場合があります。
※　室内用として設計されています。

詳細仕様については、お問い合わせください。

製品・その他に関するお問合せ

お問い合わせ　**TEL 03-5816-4678**
AM9:00～12:00 PM1:00～6:00 (平日)

https://toho-giken.com
東邦技研　検索

お求めは信用のある当店で

株式会社東邦技研

東京本社　〒110-0016 東京都台東区台東2-30-10 台東オリエントビル5F
TEL 03-5816-4678　FAX 03-5816-4540

大阪支店　〒532-0012 大阪府大阪市淀川区木川東3-1-31 大桜ビル3F
TEL 06-6770-9820　FAX 06-6770-9821

HCT210105