TOHO CCTV SECURITY

HD-TVIカメラシリーズ

5M HD-TVI 赤外線バンダルドーム型カラーカメラ

TH-HDD5570TVP

本体希望小売価格：オープン

HD-TVI
5M

500万画素 赤外線LED搭載 高感度バンダルドーム型カメラ

- 5M CMOSセンサー搭載
- 映像出力解像度切替可能 5M/4M/2M
- 最低被写体照度 0.01Lux(カラー)
- 広角固定レンズ 2.8mm
- デジタル ワイドダイナミックレンジ(D-WDR)
- 赤外線照射距離 最大20m
- デュアル電源(1ケーブル/DC12V)
- IP67
- UTC機能

デジタルレコーダーからカメラ設定が可能です。
(1ケーブル/DC12V対応)

水平画角

TVI出力時
f=2.8mm(広角)

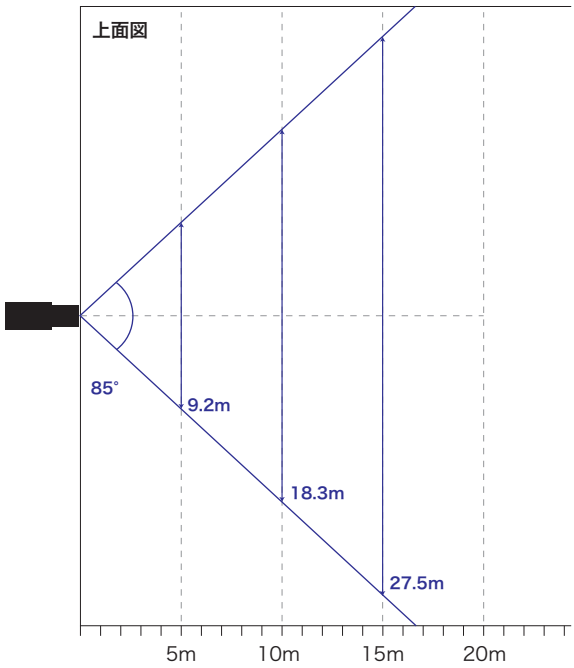

※モニター、レコーダーの仕様(トリミング等)により
画面上での表示範囲は上記の表より狭くなる場合があります。

製品仕様

品番	TH-HDD5570TVP
イメージセンサー	5M プログレッシブスキャン CMOS
映像信号	NTSC / PAL
映像出力	HD-TVI
解像度	2560×1944(HD-TVI)
フレームレート	5M@20fps/4M@30fps/1080p@30fps/1080@25fps
同期方式	内部同期
赤外線照射距離	最長20m
レンズ	2.8mm
画角	水平 85°、垂直 63°°
最低被写体照度	カラー 0.01Lux
	白黒 0Lux ※赤外線照射時
シャッタースピード	1/30 ~1/50,000
オートゲインコントロール	OFF / 3段階
ホワイトバランス	ATW / マニュアル
デイナイト	カラー / 白黒 / 自動
電子感度アップ	OFF / 16段階
逆光補正	GROBAL / D-WBR / BLC / HLC
デジタルノイズリダクション	2D DNR
その他機能	輝度、コントラスト、シャープネス、UTC通信、スマートIR
OSD	英語
保護等級	IP67
電源	①電源重畳式(専用コントローラより供給)
	②DC12V±15%　※①②は自動判別
消費電流	2.6W
使用温度、湿度範囲	-40°C～60°C、90&RH以下(但し結露のないこと)
外形寸法	111(φ)×82(H)mm
質量	約440g
付属品	取扱説明書、ビス一式

外形寸法図

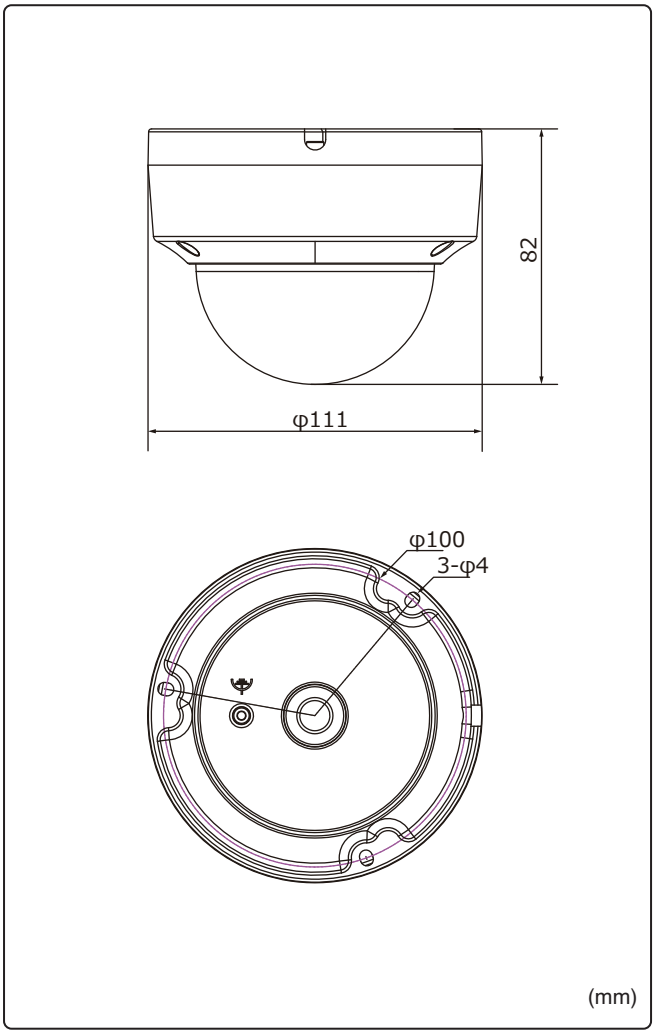

※製品の仕様及び外観は予告なく変更となる場合があります。

オプション(別売品)

ブラケット

壁面取付金具
TH-1258ZJ
本体希望小売価格
オープン

材質	プラスチック
ベース色	ホワイト
寸法	111×120×163mm
質量	200g

配線ボックス
TH-1280ZJ-DM18
本体希望小売価格
オープン

材質	アルミニウム合金
寸法	Φ111mm
質量	150g

ドライブユニット

4CH ドライブユニット
TH-CCU504T
本体希望小売価格
オープン

接続台数	4台
寸法	315×48×238mm
質量	約1.16kg

8CH ドライブユニット
TH-CCU508T
本体希望小売価格
オープン

接続台数	8台
寸法	380×52×315mm
質量	約1.78kg

電源

ACアダプター
MKD-1201500SJPD
本体希望小売価格
¥5,000- (税別)

定格	DC12V 1.5A
ケーブル長	1.5m
寸法/質量	40×57×25.5mm/75g

製品・その他に関するお問合せ

株式会社東邦技研

東邦技研
https://toho-giken.com

お求めは信用のある当店で

東京本社　〒110-0016 東京都台東区台東2-30-10 台東オリエントビル5F　TEL 03-5816-4678　FAX 03-5816-4540
大阪支店　〒532-0012 大阪府大阪市淀川区木川東3-1-31 大桜ビル3F　TEL 06-6770-9820　FAX 06-6770-9821
福岡営業所　〒812-0042 福岡県福岡市博多区豊2-2-57 YS福岡ビル3号室　TEL 092-451-1080　FAX 092-451-1081
商品管理センター　〒131-0045 東京都墨田区押上押上2-3-5 高際ビル1F　TEL 03-6284-4586　FAX 03-6284-4587