TOHO CCTV SECURITY

unv® ネットワークカメラシリーズ

8ch / 16ch ハイブリットデジタルレコーダー

3年保証

XVR302-08U-IF

8ch 入力

本体希望小売価格 2TB：オープン 4TB：オープン

XVR302-16Q-IF

16ch 入力

本体希望小売価格 4TB：オープン 8TB：オープン

ラックマウント金具
RMU-1U-380
本体希望小売価格
オープン

顔認証機能搭載・ハイブリットデジタルレコーダー

4K HDMI出力 / H.265 / H.264 / 無償 DDNS / 2 ストリーム / ONVIF 準拠 / VGA 出力 / スマホアプリ / PC 遠隔

圧縮方式　H.265/264

2つの圧縮方式(H.265またはH.264)が選択可能です。H.265方式はH.264と比較して約2倍の圧縮性能を有する動画圧縮規格です。

同軸カメラ・IPカメラ両方式に対応

I同軸カメラ(AHD/HD-TVI/HD-CVI/CVBS)とIPカメラを一台のレコーダーに接続して録画できます。(IPカメラは8台まで増設可能)

最大8Mカメラに対応

モニター出力(HDMI / VGA / BNC)

EZCloud

ルーターのポート開放設定なしで遠隔監視が可能になりました。

EZDDNS

ONVIFカメラ対応

顔認証機能

UNV顔検知機能IPカメラ4台で顔認証をサポート。アナログカメラ、もしくは他社製IPカメラ1台の顔認証をサポート。※併用は出来ません。

システムの参考例

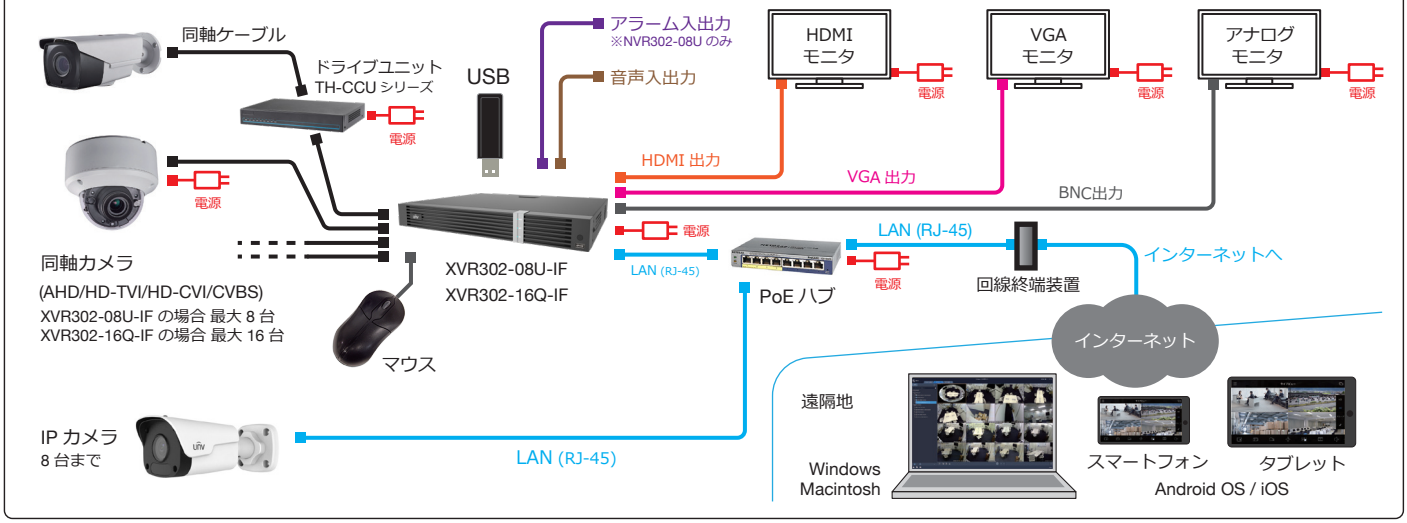

製品仕様

品番		XVR302-08U-IF	XVR302-16Q-IF
カメラ	アナログカメラ	8ch(BNC) ※AHD / TVI / CVI / CVBS対応	16ch(BNC) ※AHD / TVI / CVI / CVBS対応
	IPカメラ	8ch ※IPカメラのみの場合最大16台まで	8ch ※IPカメラのみの場合最大24台まで
音声	入出力	4ch(RCA) / 1ch(RCA)	1ch(RCA) / 1ch(RCA)
映像	圧縮方式	H.265/H.264	
	ストリーミング	デュアルストリーミング	
ネットワーク	受信帯域幅	72Mbps	
	配信帯域幅	80Mbps	
	プロトコル	P2P、UPnP、NTP、DHCP、PPPoE	
モニター出力	出力端子	HDMI×1、VGA×1、BNC×1	
	HDMI解像度	4K / 1920×1080p/60Hz、1920×1080p/50Hz、1600×1200/60Hz、1280×1024/60Hz、1280x720/60Hz、1024×768/60Hz	
	VGAI解像度	1920×1080p/60Hz、1920×1080p/50Hz、1600×1200/60Hz、1280×1024/60Hz、1280x720/60Hz、1024×768/60Hz	
	画面表示	1/4/6/8/9/10/16分割/シーケンス/コリドモード	1/4/6/8/9/10/16/25分割/シーケンス/コリドモード
	OSD表示	日本語	
録画	録画解像度	8MP Lite/5MP Lite/4MP Lite/3MP/1080p/960p/720p/D1/2CIF/CIF	
	録画フレーム	8M Lite@8fps(チャンネル1～4ch) / 5MP Lite @12fps / 4MP Lite@15fps / 3M@15fps(1～4ch) / 2M@15fps / 720p@30fps	
	録画方式	常時、動作検出、スケジュール録画、アラーム、動作検出+アラーム	
	プリ録画	5/10/20/30/60秒	
	ポスト録画	5/10/20/30/60/120/300/600秒	
記録媒体	HDD	4TB (搭載HDD×2台まで)	
	バックアップ	USBメモリ	
映像再生	画面表示	1/4/6/8/9分割	1/4/6/8/9/16分割
	同時再生	最大8台	最大16台
	再生時操作	再生 / 一時停止 / コマ送り / 早送り2～32倍	
顔認証		最大4台(UNV顔認証対応カメラ)	
		アナログカメラ×1台、もしくは 他社製IPカメラ×1台をサポート	
その他機能		プライバシーマスク、EZCloud、DDNS	
インターフェイス	ネットワーク	1ポート(RJ-45 /10/100/1000M)	
	アラーム入力	8ch	4ch
	アラーム出力	4ch	1ch
	シリアル	RS-485	
	USB	USB2.0×1(前面)、USB3.0×1(背面)	
遠隔監視	PCアプリケーション	EZStation / WEBブラウザ	
	モバイルアプリケーション	EZView(iOS/Android)	
	同時アクセス数	128	
電源	電源	AC100V 50/60Hz ※付属ACアダプターより供給(DC12V)	
	消費電力	最大12W ※HDDを除く	
動作環境	周囲温度	-10℃～55℃	
	周囲湿度	0%～90% (結露なき事)	
外形寸法		380(W)×53.5(H)×318(D)mm	
質量		約2kg ※HDDを除く	
付属品		ACアダプター、ACケーブル、マウス、取扱説明書、CD	

外形寸法図

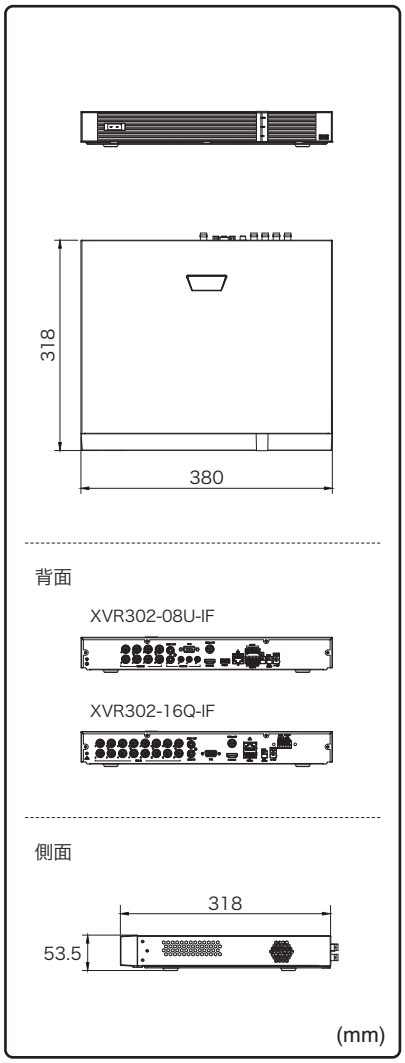

※製品の仕様及び外観は予告なく変更となる場合があります。

遠隔監視アプリケーション

※無償でダウンロード、利用可能です。

PCアプリケーション

EZ Station 複数拠点を同時に確認

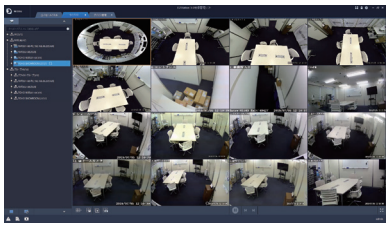

OS：Windows 7/8/8.1/10
CPU：Intel Core 2 Duo プロセッサまたは同等以上
RAM：2GB以上
ビデオメモリ：128MB以上 DirectX7以上
ただし搭載OSが快適に動作することが必要です。

モバイルアプリケーション

EZ View

対応OS
iOS7.0以降(iPhone/iPad/iPod touch)
Android 4.0.3以上

オプション(別売品)

IO DATA社製

21.5ワイド型液晶モニター
LCD-AH221EDB-A
本体希望小売価格
オープン

IO DATA社製

23.8ワイド型液晶モニター
LCD-AH241EDB-A
本体希望小売価格
オープン

製品・その他に関するお問合せ

お問い合わせ **TEL 03-5816-4678**
AM9:00～12:00 PM1:00～6:00（平日）

http://www.toho-giken.com
東邦技研 検索

お求めは信用のある当店で

株式会社東邦技研

東京本社 〒110-0016 東京都台東区台東2-30-10 台東オリエントビル5F
TEL 03-5816-4678　FAX 03-5816-4540

大阪支店 〒532-0012 大阪府大阪市淀川区木川東3-1-31 大桜ビル3F
TEL 06-6770-9820　FAX 06-6770-9821

HCT210329