# 屋外用スーパーナイトビジョンカメラ

# TH-W850
# 取扱説明書

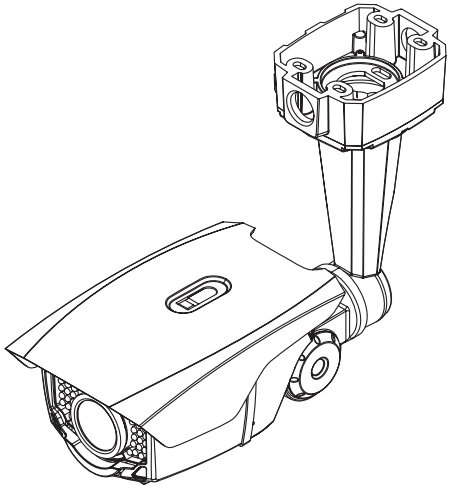

## INDEX


**はじめに**

安全上のご注意 …… 2

パッケージ内容 …… 3

**仕様**

製品仕様 …… 4

各部名称 …… 5

外形寸法 …… 6

**各種調整**

レンズ調整 ( フォーカス / ズーム ) …… 7

各種調整パネル …… 7

OSD メニュー設定 …… 8


この度は、当社製品をお買上げいただきまして、誠にありがとうございます。
ご使用の前に、この取扱説明書をよくお読みの上、正しくお使いください。
また、必要なときに読めるよう、大切に保管してください。

## 安全上のご注意

この「安全上のご注意」は、弊社製品を安全に正しくお使いいただき、お客様や他の人々への危害や財産への損害を未然に防止するための注意事項を記載しております。
必ずお守りくださいますようお願い申し上げます。

**⚠ 警告　この表示を無視して、誤った取扱いをすると、死亡または重傷を負う可能性が想定されます。**

**異常の状態で使用しないでください**

万が一強く発熱していたり、異臭がする、煙が出ているなどの異常状態のままご使用になると、火災・感電等の事故の原因となります。直ちに電源供給を止めてください。

**分解・改造しないでください**

修理者以外の人は、絶対に本機を分解・改造しないでください。
火災、感電等の事故の原因となります。

**水などがかからないようにしてください**

本機の表面は耐水構造ですが、ケーブルコネクタなどは耐水構造ではございません。
水につけたり、水をかけたり、雨がかからないように注意してください。
故障、ショート、感電、火災等の事故の原因となります。
また、濡れた手で本機や電源に触れないでください。感電の原因となります。

**ほこりの多いところでのご使用は充分にご注意ください**

本機の電源端子等、各端子部にほこりがかからないように注意してください。
故障、ショート、感電、火災等の事故の原因となります。

**温度は、仕様の範囲内でご使用ください**

ご使用になる際は、本機の使用温度範囲内かどうかを充分にご確認ください。
使用温度範囲を超えた場合、故障、火災等の事故の原因となります。

**電源電圧をお守りください**

ご使用になる際は、本機の電源電圧仕様をご確認いただき、それ以外の電圧で使用しないでください。故障、火災等の事故の原因となります。

**⚠ 注意　この表示を無視して、誤った取扱いをすると、人あるいは物的損害を負う可能性が想定されます。**

**設置について**

本機の質量と天井の強度を充分にご確認の上、設置ください。万が一落下すると、非常に危険です。

**電源について**

電源コードを傷つけたり、破損したり、無理に曲げたり、引っ張ったり、ねじったり、重いものを載せたり、挟み込んだりしないでください。

## パッケージ内容

| | |
|---|---|
| □ カメラ本体 ( 本体 / ブラケット ) | x 1 |
| □ 配線 BOX ( ブラケットに取付済 ) | x 1 |
| □ 配線 BOX 接続用ボルト・ナット | 各 1 |
| □ DC 電源ケーブル | x 1 |
| □ 取付ネジ | x 4 |
| □ アンカー | x 4 |
| □ 六角レンチ ( 大・小 ) | 各 1 |
| □ 取扱説明書・保証書 ( 本書裏表紙 ) | x 1 |

## 製品仕様

| 型番 | TH-W850 |
|---|---|
| 電源電圧 | DC12V±10% |
| 最大消費電流 | 750mA（ヒーターOFF時）、1200mA（ヒーターON時） |
| 撮像素子 | 1/3インチ Sony製 Super HADII CCDセンサー |
| 有効画素数 | 976(H)×494(V)　48万画素 |
| 走査方式 | インターレース |
| カメラ出力 | NTSC方式　1.0Vp-p/75Ω |
| 水平解像度 | カラー：650TV LINE　白黒：700TV LINE |
| 同期方式 | 内部同期 |
| 最低被写体照度 | 白黒モード：0 Lux(LED ON)　カラーモード：1.0 Lux |
| 逆光補正（ワイドダイナミック） | Smart WDR：ON/OFF |
| シャッタースピード | 1/60～1/100,000秒 |
| ＡＧＣ | OFF / LOW / MIDDLE / HIGH |
| 感度アップ | OFF / AUTO / FIXED |
| ホワイトバランス | AWC / ATW/ MANUAL / PUSH |
| ＳＮ比 | 50dB以上（AGC OFF時） |
| 焦点距離（最大口径比） | 2.8～12mm　（1：1.2） |
| 画角 | 水平：94°～25°　垂直：75°～18° |
| 赤外線ＬＥＤ | 80個（LOW/HIGH） |
| 赤外線照射距離 (*1) | 約40m（LED HIGH） |
| 操作方法 | OSD方式/操作パネル上ボタン |
| デイナイト | AUTO /COLOR / B&W |
| デジタルノイズリダクション | 3D-DNR |
| シャープネス | レベル調整可能 |
| プライバシーマスキング | OFF/ON（6箇所） |
| 動体検知 | OFF/ON（OSD出力） |
| 使用温度範囲 | -20℃～+50℃（ただし電源投入時は、0℃以上であること） |
| 使用湿度範囲 | 90%RH以下（ただし結露のないこと） |
| 保護等級 | IP66 |
| 規格認証 | CE 、FCC |
| 外形寸法 | W145×H110×D239mm（カメラ本体のみ） |
| 質量 | 約2.35kg |
| 別売品 | ACアダプタ |

*1 周囲の環境により撮像可能な距離は変化します。

## 各部名称

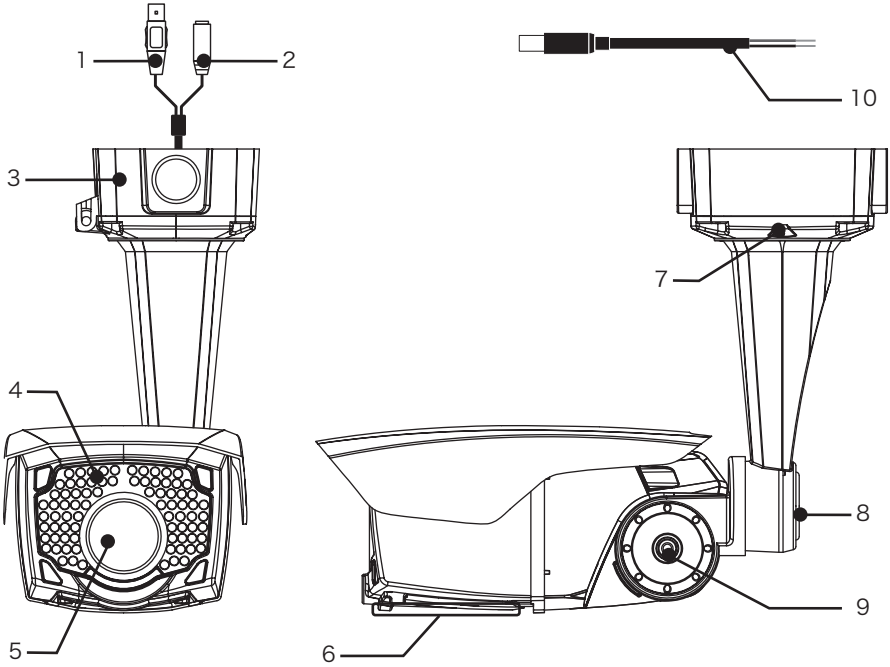


1　映像出力端子 (BNC-J)

2　電源入力端子

3　配線用 BOX

4　赤外線 LED

5　カメラレンズ

6　調整パネル

7　回転方向調整ボルト

8　水平方向調整ボルト

9　垂直方向調整ボルト

10　DC 電源ケーブル ( 赤 + / 黒 -)　* 必要に応じてお使いください。

## 外形寸法

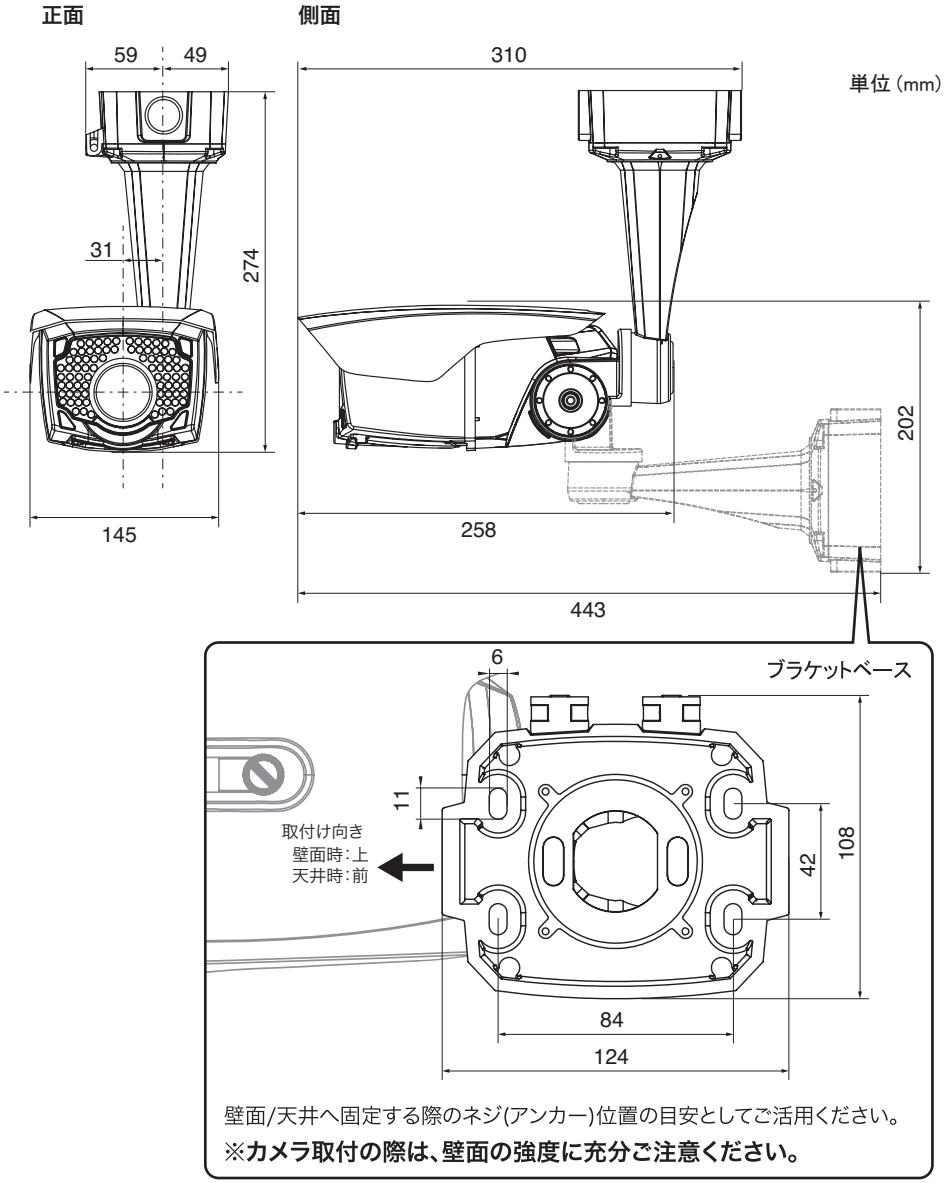
正面
側面
単位（mm）
59
49
310
31
274
202
145
258
443
6
ブラケットベース
11
108
42
84
124
取付け向き
壁面時：上
天井時：前
壁面/天井へ固定する際のネジ(アンカー)位置の目安としてご活用ください。
※カメラ取付の際は、壁面の強度に充分ご注意ください。

## レンズ調整 ( フォーカス / ズーム )

レンズ調整はカメラ下部にあるレンズ調整ネジを回して行います。

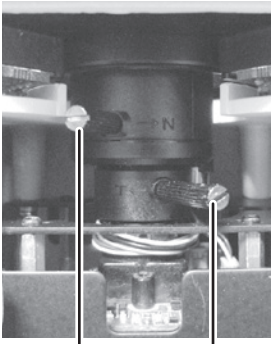


1. マイナスドライバー等で調整レバーを緩めます。
2. フォーカス調整 / ズーム・ワイド調整レバーを左右に動かして画角を設定しピントを合わせます。
3. マイナスドライバー等でレバーを固定して設置位置がずれないように固定してください。

## 各種調整パネル

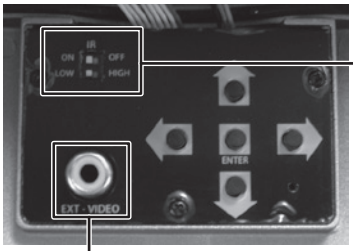


**IR(赤外線照射機能の設定)**

**ON/OFF　= 赤外線照射のON/OFF**

**LOW/HIGH = 赤外線照射の強弱**

赤外線の光量を2段階で調整可能です。近距離撮影時など、赤外線が強く照射されることで被写体の映像が白く見えづらくなるのを防ぎます。

**EXT-VIDEO端子(調整用ビデオ出力端子)**

ビデオケーブル(RCA-P)を接続して使用します。
設置時の画角やピント調整等にご利用ください。

## OSD メニュー設定

カメラの詳細設定は OSD ボタンを操作して行う事が出来ます。
※メニュー画面はモニター上に表示されます。

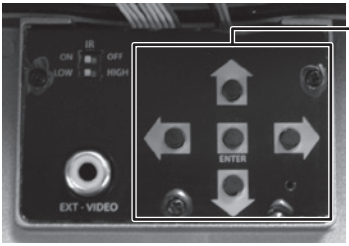


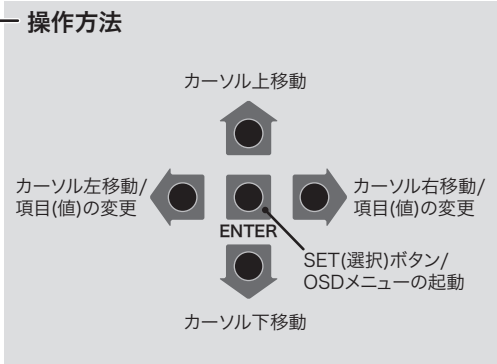


### メニュー画面イメージ

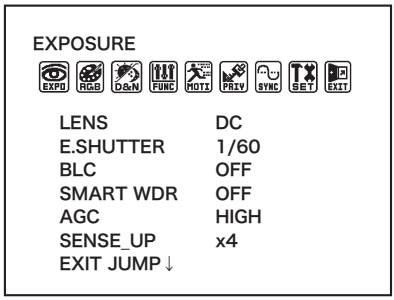


カーソルが乗っている項目は背景が薄紫で表示されます。
各項目で " 選択ボタン " を押すと各項目のメニュー一覧が表示されます。

メニュー項目に「 ⮐ 」がある項目はその項目にサブメニュー ( 詳細設定 ) がある事を表しています。
サブメニューを開くには「 ⮐ 」が表示されている項目にカーソルを合わせて " 選択ボタン " を押します。

**- ご注意 -**

この機種では各項目で設定値を変更した後、"EXIT メニュー " 内の "SAVE&EXIT" を選択する事で設定が保存されます。
"SAVE&EXIT" を選択しないでメニュー画面を終了した場合、設定は保存されませんのでご注意ください。

## EXPOSURE (露出)

### LENS (レンズ)

明るさレベル(BRIGHT)の設定ができます。

設定値 ： DC ↵/ MANUAL ↵(使用しません) **※変更せずDCのままご利用ください**

※DC ↵で選択ボタンを押すとアイリスレベルの調整ができます。

LEVEL = 設定値：0 ～ 99 初期値：30
RETURN↓ = 前の画面に戻る

### E.SHUTTER (電子シャッター)

シャッター速度に関する調整が行えます。

設定値 ： 256 , 1/60 , 1/100FLC～1/100000 初期値 ： 1/60

※ご利用時にフリッカー(ちらつき)が発生する場合は値を”1/100”に設定してください。

### BLC (逆光補正) **Smart WDR 利用時はBLC機能を設定することができません。**

逆光に対する補正を行います。

設定値 ： ON ↵/ OFF 初期値 ： OFF

※設定値が［ON ↵］の時、選択ボタンでサブメニューを開いてエリア設定が行えます。

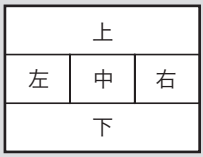


設定値
上：0～255 初期値：1
中：0～255 初期値：255
下：0～255 初期値：1
左：0～255 初期値：1
右：0～255 初期値：1

### Smart WDR

ワイドダイナミックレンジに関する設定が行えます。

設定値 ： OFF/ON ↵ 初期値 ： OFF

※設定値が［ON ↵］の時、選択ボタンでサブメニューを開いてレベル設定が行えます。

SETLEVEL ： 0～ 20 初期値 ： 14
RETURN↓ ： 前の画面に戻る

### AGC

ゲインを自動コントロールして映像の明るさを調整します。

設定値 : HIGH / MIDDLE / LOW / OFF 初期値 : HIGH

**SENSE_UP**

電子感度アップの最大値を設定できます

設定値 : x2 ～ x256 / OFF　初期値 : x4

---

**EXIT JUMP↓** 選択するとEXITメニューにジャンプします。

## COLOR (カラー)

**WBモード (ホワイトバランス)**

ホワイトバランスの調整が行えます。

設定値 ： AWC / ATW / MANUAL / PUSH↓　初期値 ： AWC

［AWC/ATW］ = ホワイトバランスを常時自動で調整します。
［PUSH↓］ = 選択ボタンを押すと現在の光量に合わせて設定をおこないます。
［MANUAL ↵］ = 手動設定が行えます。

※MANUAL ↵の設定項目

M.WB.R(赤)　：設定値：0 ～ 255　初期値：125
M.WB.B（青）　：設定値：0 ～ 255　初期値：125
RETURN↓　：前の画面に戻る

---

**R-Y GAIN**

赤～黄色間の色合いを調整することができます。

設定値 : 0～255　初期値 : 125

---

**B-Y GAIN**

青～黄色間のゲインを調整して撮像の色合いを調整することができます

設定値 : 0～255　初期値 : 125

---

**EXIT JUMP↓** 選択するとEXITメニューにジャンプします

## DAY&NIGHT (デイナイト機能)

### D&N MODE (デイナイトモード)

デイナイトの切替え設定が行えます。

設定値：AUTO ↲/ COLOR / B&W　　初期値：AUTO

［AUTO ↲］　　= 映像の明るさから判断して切替
［COLOR］　　= カラー映像のみで撮影
［B&W］　　= モノクロ映像のみで撮影

※AUTOの設定項目
BURST ( バースト信号の除去)
設定値　　：　ON /OFF　　初期値：OFF
モノクロ映像にBURST 信号を出力します。

COLOR > BW　：　--- (使用しません)
BW > COLOR　：　--- (使用しません)
READ TIME　：　3 ～ 12 (秒)　　初期値：3 （秒）
RETURN↓　：　前の画面に戻ります。

### C-SUP.

使用しません。（設定不可）

### A-SUP.

使用しません。（設定不可）

### EXIT JUMP↓ 選択するとEXITメニューにジャンプします。

## FUNCTION (ファンクション)

### MIRROR 映像の左右反転が行えます。

設定値：OFF/MIRROR　　初期値：OFF

### SHARPNESS 輪郭の強調具合を設定できます。

設定値：0～25　　初期値：15

### GAMMA (ガンマ補正)

設定値：USER / 0.45 / 0.6 / 1.0　　初期値：0.45

**NEGA.** ネガ表示を行います (通常は使用しません)

設定値 : ON / OFF　　初期値 : OFF

---

**3D DNR (デジタルノイズリダクション)**

低照度時に発生するノイズの低減が行えます。

設定値：OFF / LOW / MIDDLE / HIGH　　初期値：MIDDLE

---

**HME (ハイライトマスキング)**

自動車のヘッドライトなどの強い光源をマスキングしてハレーションを防止します。

設定値　　: ON ↵/ OFF　　初期値 : OFF

※設定値がON ↵の時、選択ボタンでサブメニューを開いて詳細設定が行えます。

SET REVEL　　: 0〜60　　初期値 : 45
RETURN ↓　　: 前の画面に戻る

---

**EXIT JUMP ↓** 選択するとEXITメニューにジャンプします

## MOTION (モーション)

**MOTION (モーション検知)**

設定した箇所に動きがあった場合、動きのあった位置を画面上に表示します。

設定値：ON / OFF　　初期値：OFF　(ON に設定すると動体検知が働くようになります。)

---

**SET WINDOW↵ (エリア設定)**

モーション検知エリアを16x15マスで設定可能　(検知エリアは青色で表示されます)

設定値 : 横16マス　縦15マス　　初期値 : 全エリア選択

**画面イメージ**

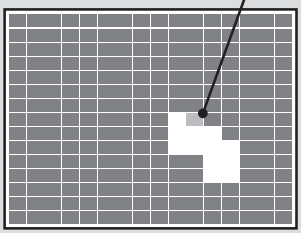

**設定方法**

カーソル移動して選択ボタンを押すと検知エリアの
ON/OFFが設定できます。

水色=カーソル位置
青色=有効エリア(検知する)
透明=無効エリア(検知しない)

**設定画面終了方法**

左右一番端のエリアからさらに外側へカーソル移動すると
設定画面を終了します

**ALL SET↓** 画面全体をモーション対象エリアに設定します

**ALL CLEAR↓** 画面全体をモーションエリアから除外します

**SENSITI.** 動体検知の感度が設定できます。
設定値：0(感度低)～120(感度高)　初期値：100

**SHOW INDY. (画面表示)** 動体検知時の画面表示方法を選択できます。
設定値：OFF / TRACE / ICON　初期値：ICON

［TRACE］= 検知したエリアを画面上に表示
［ICON ］ = 画面左上に検知アイコンを表示

**DELAY OUT** モーション検知時に表示される画面アイコンを検知終了後、非表示にするまでの時間
**※SHOW INDY. で ICON を選択した場合のみ有効**
設定値：1 / 3 / 5 / 7 / 9 / 11 / 13 / 15　初期値：1

**EXIT JUMP↓** 選択するとEXITメニューにジャンプします

## PRIVACY (プライバシーマスキング)

**MASK1～MASK6 (マスキング)**
設定値：ON ↵/ OFF　初期値：OFF
※設定値が［ON ↵］の時、選択ボタンでサブメニューを開いてマスクの詳細設定が行えます。

SET WINDOW　：マスキング位置と大きさを指定します。
※選択ボタンを押すたびに以下の順番で設定項目が変化します。
1.エリア移動(上下左右キーでマスクエリアを移動)
↓
2.全体サイズ変更(上下左右キーで全体の大きさを調整)
↓
3.形状変更(左上>左下>右下>右上の順での四つ角を移動してサイズ調整)
↓
4.前の画面に戻ります。

COLOR SET　：COLOR1～COLOR8 (マスクエリアのカラー設定)
RETURN↓　：前の画面に戻る

**EXIT JUMP↓** 選択するとEXITメニューにジャンプします

## SYNC　※本機ではこの項目は使用しません。

**SYNC MODE 使用しません(INTERのままご利用ください)**
設定値 : INTER / AUTO　初期値 : INTER

**V-PHASE 使用しません**

**EXIT JUMP↓** 選択するとEXITメニューにジャンプします

## SET UP (その他の設定)

**CAMERA ID 使用しません**

**TITLE (カメラタイトル)**
設定値 : ON / OFF　初期値 : OFF

※設定値が［ON ⏎］の時、選択ボタンでサブメニューを開いてカメラタイトルの設定が行えます。

EDIT ⏎　：最大16文字でカメラタイトルを設定可能(英数字のみ)

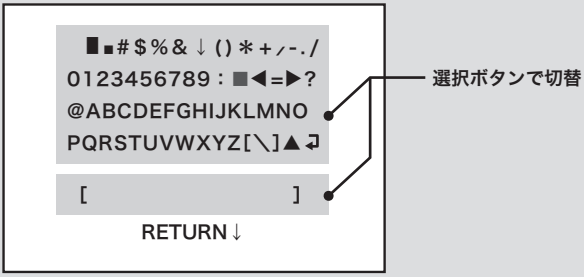


RESET↓　：タイトル名のリセット
POSITION　：カメラタイトルの表示位置(上下左右カーソルで位置を選択)
RETURN ↓　：前の画面に戻る

**DPC　使用しません**

**MONITOR (モニター)**
設定値 : CRT（ブラウン管） / LCD(液晶)　初期値 : CRT(ブラウン管)

**LANGUAGE (メニュー表示言語)**

設定値 : ENG(英語) /　　(中国語)　初期値 : ENG(英語)

**BAUDRATE** **使用しません**

**OMNI LENS** **使用しません(OFFのままご利用ください)**

**EXIT JUMP↓** 選択するとEXITメニューにジャンプします

## EXIT (設定終了)

| | |
|---|---|
| **EXIT↵** | 設定を保存せずにメニュー画面を終了します。 |
| **SAVE & EXIT↵** | 設定を保存してメニュー画面を終了します。 |
| **FACTORY SET↓** | 設定を工場出荷時の内容に戻します。 |

**-ご注意-**

設定を変更した場合は必ずEXITメニューの［SAVE&EXIT］を選択して終了してください。
［EXIT］を選択して終了した場合設定した内容は変更されずに終了します。

# 保 証 書

## 機種名　TH–W850

保証期間：1年間

| | |
|---|---|
| お買上げ年月日　　年　　月　　日 | 販売店名/住所/TEL |
| ご氏名 | |
| ご住所 | |
| 電話番号　　（　　） | 印 |

## お客様へ

この度は、当社製品をお買上げいただきまして、誠にありがとうございます。本保証書は下記の条件に従い、上記製品に対する保証サービスをご提供申し上げるものです。記入事項に記載のない保証書は無効となりますので、記入の有無をご確認の上、記入漏れの事項がございましたら、直ちにお買い上げの販売店にお申し付けください。本保証書は、再発行いたしませんので、紛失しないように大切に保管ください。

## 販売店様へ

本保証書は、所定事項を記入して効力を発揮するものです。必ず、お買上げ日・貴販売店名・ご住所・電話番号をご記入あるいはご捺印、あるいは同一情報を添付の上、お客様へお渡しください。

## 保証規定

正常なご使用状態のもとで保証期間内に万が一故障した場合は、保証規定に従って無料にて故障の修理をさせていただきます。保証期間はお買い求めになった日より1年間です。次のような場合には、保証期間内でも有償修理となります。

1. 本製品の取扱説明書に記載された使用方法および注意事項に反するお取扱いによって生じた故障・損傷・第三者による行為（戦争・暴動等の社会的混乱）の場合
2. お買上げ後の輸送や振動・落下・衝撃など、お取扱いが不当であるために生じた故障・損傷の場合
3. 火災・地震・風水害・落雷・その他転変地変・公害・塩害・ガス害・異常電圧や指定以外の電源使用などにより生じた故障・損害の場合
4. 接続している他の機器、その他外部要因に起因して生じた故障・損害の場合
5. 不適当な改造・調整・部品交換などをされたことにより生じた故障・損害の場合
6. 本保証書のご提示がない場合
7. 本保証書の所定事項に未記入、あるいは字句が書き換えられている場合

本製品の故障・損傷、またはその使用中に生じた直接または間接の損害につきましては、弊社は一切の責任を負いかねますので、予めご了承ください。
この保証書によって、お客様の法律上の権利を制限するものではありません。保証期間経過後の修理、アフターサービスなどについてご不明の場合は、お買い上げの販売店またはサービス実施店へお問い合わせください。

◆本製品の動作の正常異常とに関わらず、犯罪・事故が発生した場合の損害については、当社は一切責任を負いません。
◆製品の設置により生じた建物等への損傷やその他の損害について、当社は一切責任を負いません。
◆本製品は日本国内専用です。

株式会社 東 邦 技 研

〒110-0016
東京都台東区台東2-30-10 台東オリエントビル5F
TEL 03-5816-4678　FAX 03-5816-4540
www.toho-giken.com

HCT630530